广东省施工图数字化审查专用
出图 设计单位：广州市设计院集团有限公司
2025年06月19日确认图纸
审图 机构名称：广东惠湾工程咨询有限公司
机构类别：一类　认定书编号：19092
业务范围：一类 房屋建筑（含超限高层）工程；一类 市政基础设施（给水、排水、燃气、热力、道路、桥梁、隧道、公共交通、风景园林、环境卫生）工程
有效期至：2026年12月24日
2025年07月04日完成审查

会签栏							
建　筑				暖　通			
结　构				智能化			
给排水							
电　气							

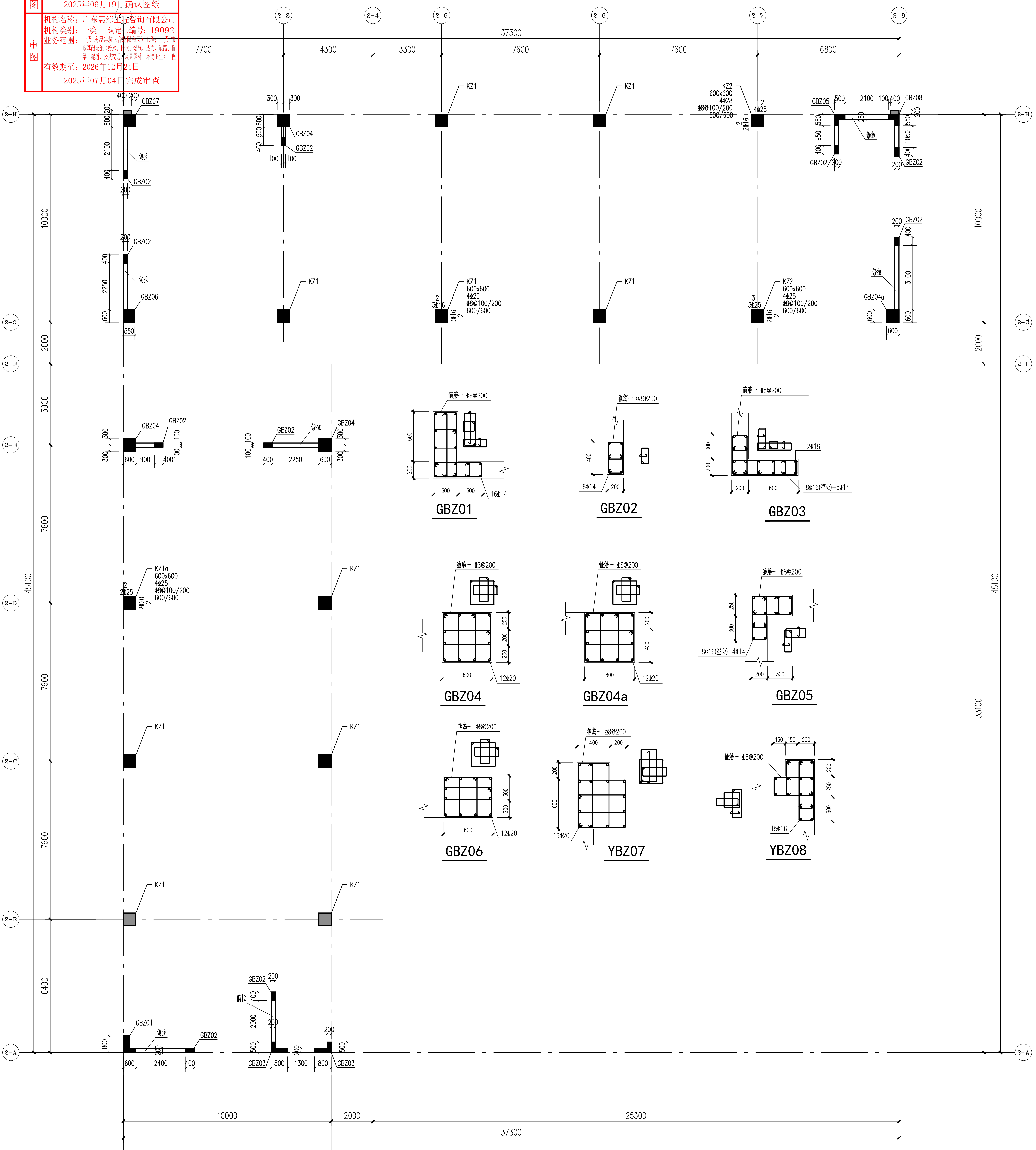
2-1
2-2
2-3
2-4
2-5
2-6
2-7
2-8
2-A
2-B
2-C
2-D
2-E
2-F
2-G
2-H
37300
7700
4300
3300
7600
7600
6800
10000
2000
25300
45100
33100
10000
2000
3900
7600
7600
7600
6400
KZ1
KZ1a
600x600
4Φ25
Φ8@100/200
600/600
KZ2
600x600
4Φ28
Φ8@100/200
600/600
KZ1
600x600
4Φ20
Φ8@100/200
600/600
KZ2
600x600
4Φ25
Φ8@100/200
600/600
GBZ01
GBZ02
GBZ03
GBZ04
GBZ04a
GBZ05
GBZ06
GBZ07
GBZ08
偏拉
箍筋一 Φ8@200
16Φ14
6Φ14
2Φ18
8Φ16(空心)+8Φ14
12Φ20
8Φ16(空心)+4Φ14
19Φ20
15Φ16
GBZ01
GBZ02
GBZ03
GBZ04
GBZ04a
GBZ05
GBZ06
YBZ07
YBZ08

宿舍楼出屋面墙柱配筋平面图 1:100

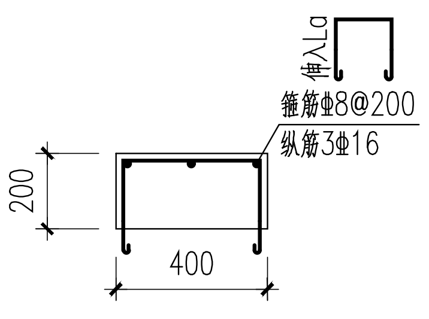
箍筋Φ8@200
纵筋3Φ16
200
400

装饰柱GZa大样

说明:

1. 本图墙抗震等级为: 二级 ，柱抗震等级为: 三级 。
2. 塔楼框架柱及剪力墙混凝土强度等级详<塔楼框架柱、剪力墙混凝土强度等级表>，钢筋等级均为三级(HRB400)。
3. 柱定位未标注者均为与轴线对中或对齐;
   柱截面：bxh,b为沿字母轴方向尺寸，h为沿数字轴方向尺寸。
4. 剪力墙施工详<<钢筋混凝土剪力墙构造说明>>。
5. 除特别标注外，墙身分布筋按<剪力墙墙身表>配筋。
6. 墙体的外排和内排水平钢筋应在连梁处拉通，不得断开。
7. 凡图中边缘构件暗柱纵筋标注类似"8Φ20+12Φ18"处，
   表示纵筋总数为8+12根,8Φ20分别放置在角部;位置如右图。

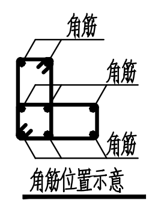

角筋位置示意

8. 所有墙上开洞尺寸及标高需与建筑图及设备图确认无误后方可施工。
9. 平面图中"o"（空心圆圈），直径同竖向分布筋，具体详剪力墙墙身表;
10. 墙暗柱箍筋与剪力墙水平筋交错布置。
11. 墙暗柱箍筋表达方式及做法说明如下，箍筋一和箍筋二交错布置。
    外箍　内箍
    箍筋一 Φ10@200/Φ8@200
    箍筋二 墙水平筋/Φ8@200

做法说明:

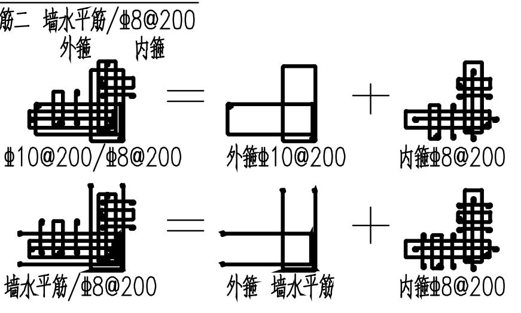
外箍
内箍
箍筋一 Φ10@200/Φ8@200
外箍Φ10@200
内箍Φ8@200
箍筋二 墙水平筋/Φ8@200
外箍 墙水平筋
内箍Φ8@200

剪力墙水平分布筋多于两排时，中间排分布筋锚入暗柱长度不应小于LaE，外排分布筋在暗柱端部弯折至对边后勾住暗柱角部纵筋。

12. 框柱配筋说明如下:

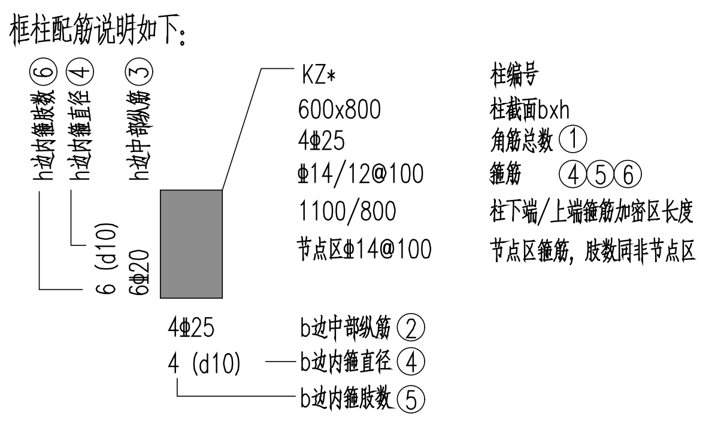
h边内箍肢数 ⑥
h边内箍直径 ④
h边中部纵筋 ③
6 (d10)
6Φ20
4Φ25
4 (d10)

KZ*　柱编号
600x800　柱截面bxh
4Φ25　角筋总数 ①
Φ14/12@100　箍筋 ④⑤⑥
1100/800　柱下端/上端箍筋加密区长度
节点区Φ14@100　节点区箍筋，肢数同非节点区

4Φ25 — b边中部纵筋 ②
4 (d10) — b边内箍直径 ④
b边内箍肢数 ⑤

注：1. 内箍直径无标注的按集中标注
2. 箍筋加密区长度未标注的为全高加密
3. Φ14/12@100表示外箍直径14，内箍直径12
4. 除特别注明外，节点核心区箍筋直径、肢数、间距同柱加密区
5. 除特别注明外，箍筋均使用围箍
6. 角筋总数为8根时，表示每个角部采用两根角筋的并筋

13. 图中注明有"偏拉"的剪力墙，纵向受力钢筋不得采用绑扎搭接。

楼层结构标高、层高及混凝土等级表

	层号	结构标高 H (m)	层高 (m)	墙	柱
	构架	33.300			
	屋面	30.350	3.200		
	9	27.150	3.200		C30
	8	23.950	3.200	C30	
	7	20.750	3.200		
	6	17.550	3.200		C40
	5	14.350	3.200		
	4	11.150	3.200	C35	C45
	3	7.950	3.200	C40	
底部加强区	2	4.750	3.200	C45	C5[illegible]
	1	-0.050	4.800	C50	

混凝土强度等级

剪 力 墙 墙 身 表

墙厚	排数	水平分布筋	竖向分布筋
200	两排	2Φ8@200	2Φ8@200
250	两排	2Φ10/8@200	2Φ8@150

注：1. 水平分布筋表达为2Φ12/10@200，表明水平筋为两排，每一排直径12和10的水平筋交错布置，间距200.

广东省建设工程勘察设计出图专用章
单位名称：广州市设计院集团有限公司
业务范围：建筑行业甲级
资质证书编号：A144007371
有效期至：2029年07月24日

中华人民共和国一级注册结构工程师
姓　名：黄扬湛
注册号：4400737-S070
有效期：至2027年12月

版权所有，不得复制、套用或公开。
ALL RIGHTS RESERVED.

出图日期：2025.03
版本号：
序号：
图号：G-2-08
图纸名称：宿舍楼 出屋面 墙柱配筋平面图
设计阶段：施工图
业务号：23-939
专业：结构
工程名称：茂名广港码头2#宿舍楼工程
建设单位：茂名广港码头有限公司
设计：杨干健　杨干健
校核：黄扬湛
专业负责人：黄扬湛
设计总负责人：黄莺
审核：汤华
审定：
总工程师：
图纸条码：*433R7GMG*
版本号 | 日期 | 修改内容 | 修订栏 | 修订者

广州市设计院集团有限公司
GUANGZHOU DESIGN INSTITUTE GROUP CO.,LTD.
工程设计甲级资质证书编号：A144007371
工程勘察甲级资质证书编号：B244007371